Arbeitsbereich

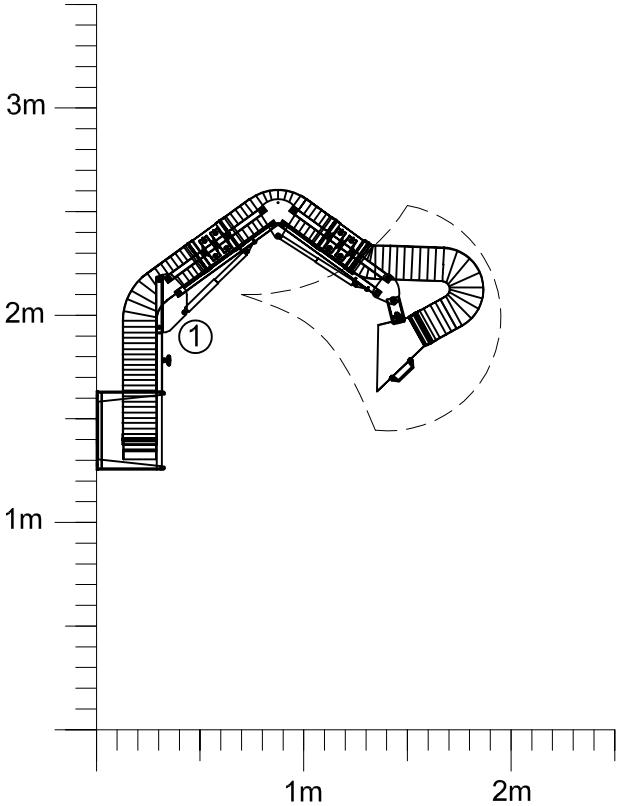

Maximale Reichweite

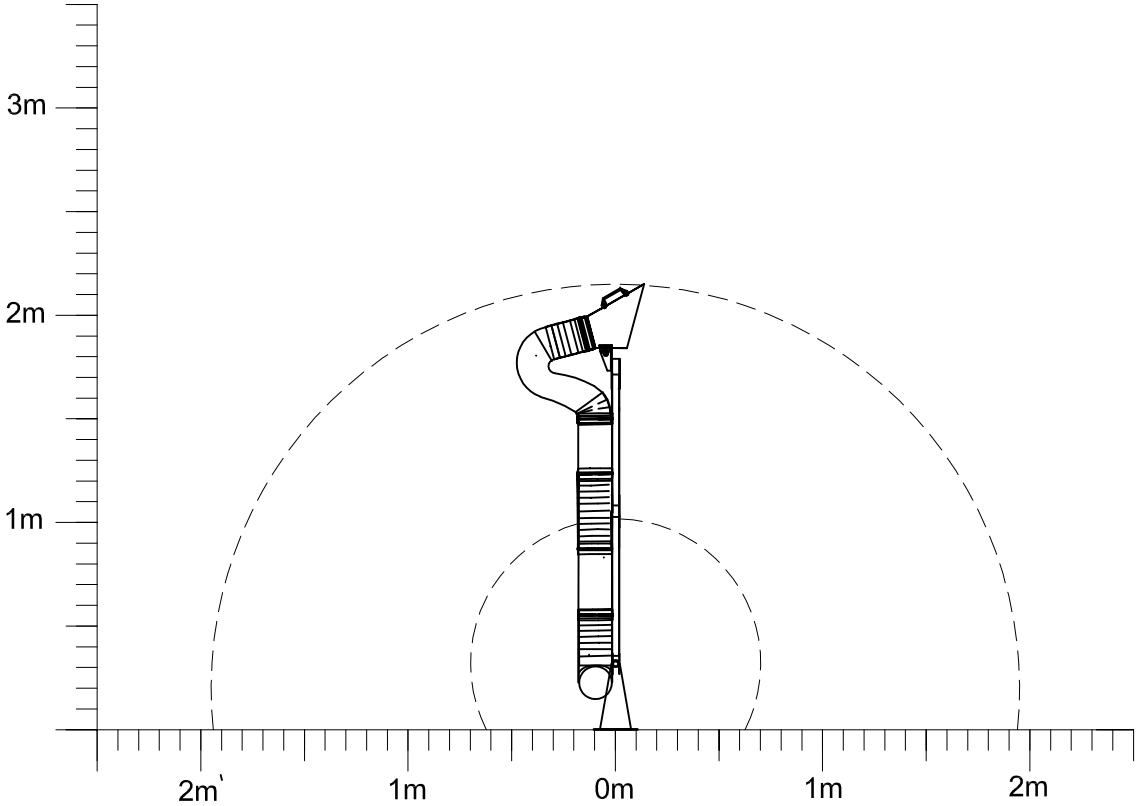

Der Schwenkbereich kann je nach Haubenausführung geringfügig abweichen.

① <u>Aufnahme vergrößert</u>

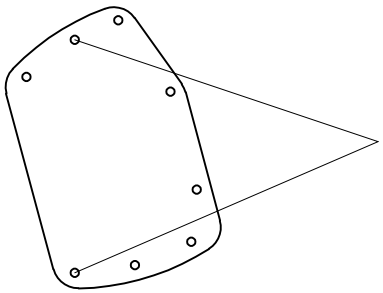

Die vorgegebene
Standardeinstellung darf
nicht verändert werden!

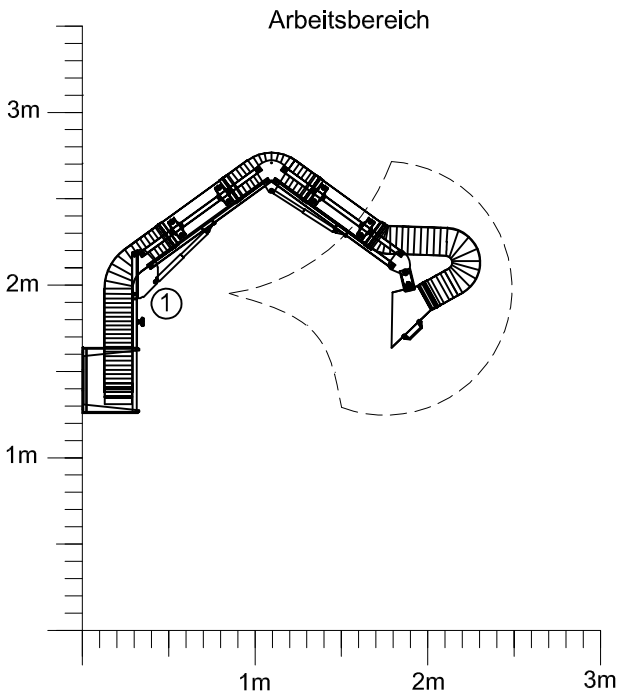

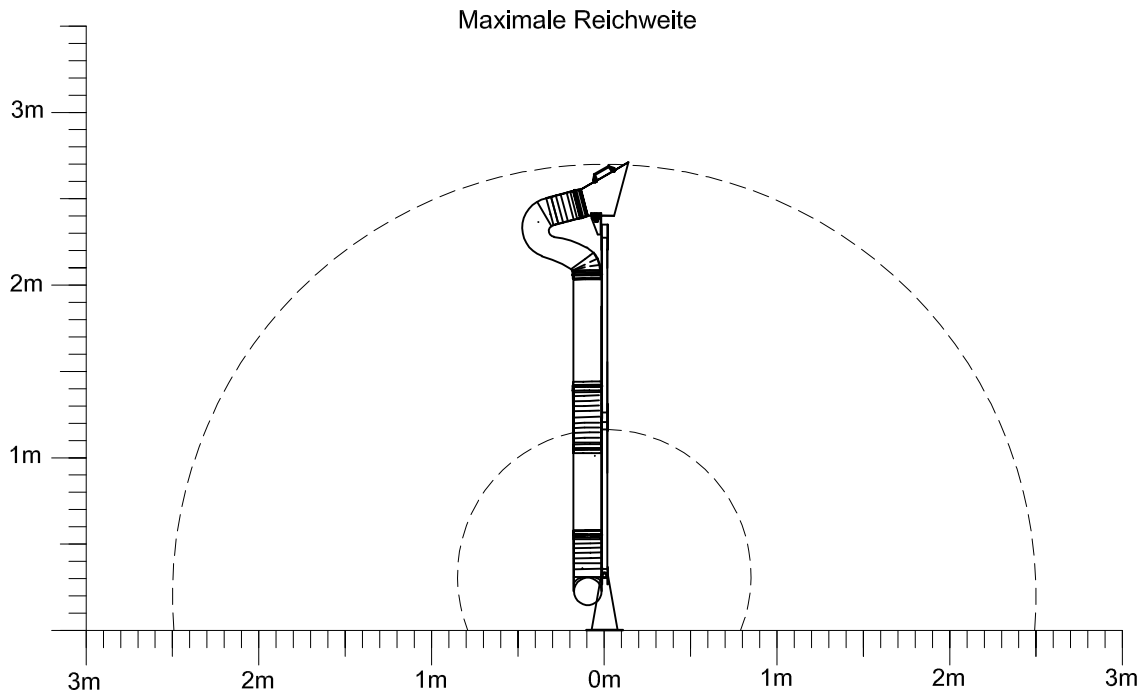

Der Schwenkbereich kann je nach Haubenausführung geringfügig abweichen.

1 Aufnahme vergrößert

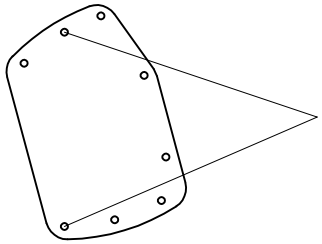

Die vorgegebene Standardeinstellung darf nicht verändert werden!

Diese Zeichnung darf ohne unsere Genehmigung weder dritten Person noch Konkurrenzfirmen mitgeteilt werden. (§§1 und 11 des Gesetzes vom 19. Juni 1901 betr. das Urheberrecht)

ESTA APPARATEBAU GmbH &CO.KG
89250 Senden

DIN 7160
mittel

	Datum	Name
Bear.	07.03.11	Böhme
Gepr.	07.03.11	Grünwied
Norm		

Z:\Allg\Aa\Aa_NEU\Arbeitsbereich

ESTA

Zust.	Änderungen	Datum	Name

Urspr.

Maßstab: | Gewicht:

Material:

Fa. ESTA

Absaugarm

Wandk.-Standrohr_2,0m

Blatt: A 3 / 30

Ers. f: | Ers. d:

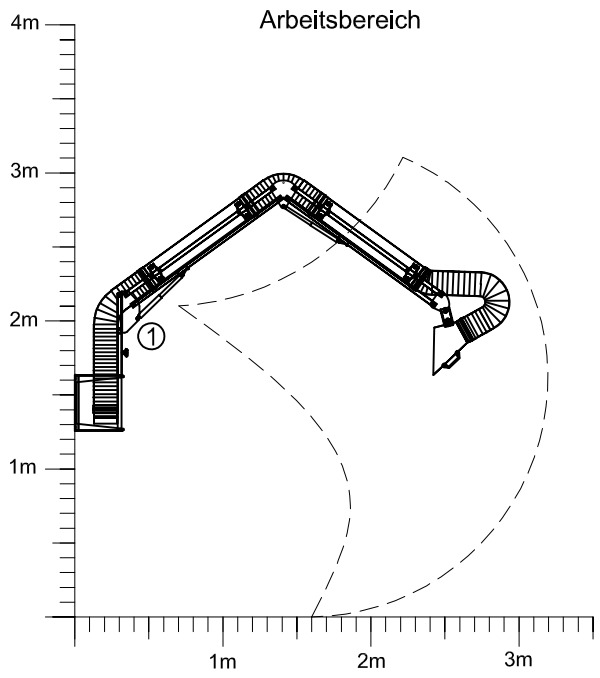

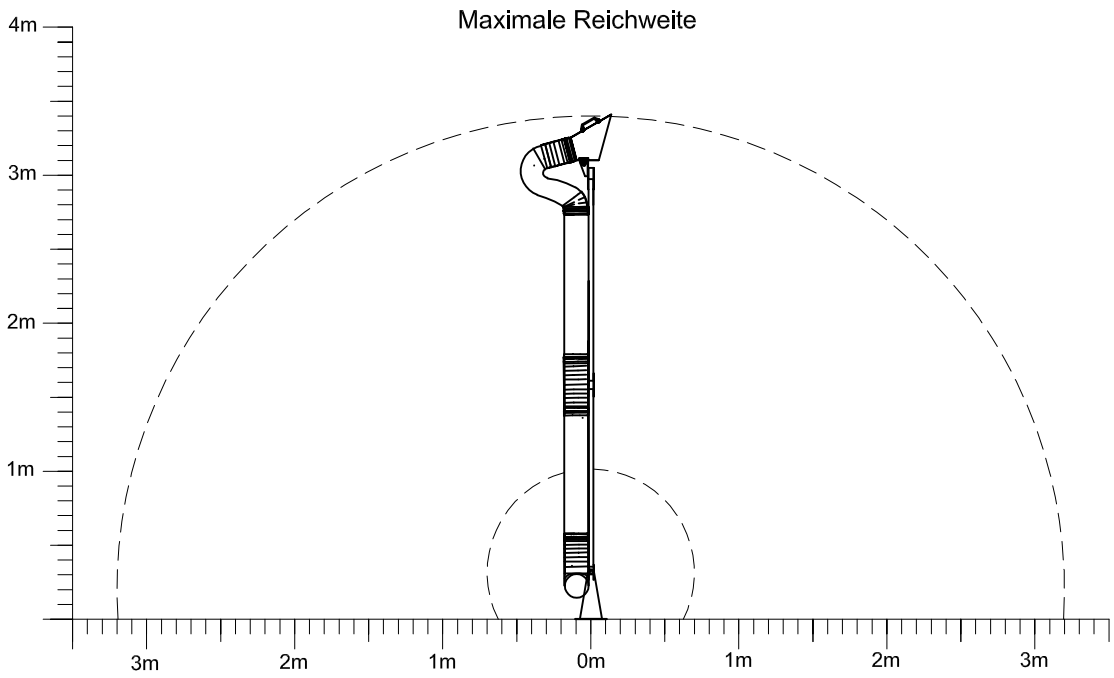

Der Schwenkbereich kann je nach Haubenausführung geringfügig abweichen.

1 Aufnahme vergrößert

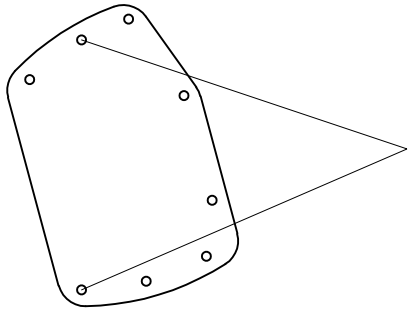

Die vorgegebene Standardeinstellung darf nicht verändert werden!

Diese Zeichnung darf ohne unsere Genehmigung weder dritten Person noch Konkurrenzfirmen mitgeteilt werden. (§§1 und 11 des Gesetzes vom 19. Juni 1901 betr. das Urheberrecht)

ESTA APPARATEBAU GmbH &CO.KG
89250 Senden

DIN 7160
mittel

	Datum	Name
Bear.	07.03.11	Böhme
Gepr.	07.03.11	Grünwied
Norm		

Z:\Allg\Aa\Aa_NEU\Arbeitsbereich

ESTA

Zust.	Änderungen	Datum	Name

Urspr.

Maßstab: | Gewicht:

Material:

Fa. ESTA

Absaugarm

Wandk.-Standrohr_3,0m

Blatt: A 3 / 35

Ers. f: | Ers. d:

Arbeitsbereich

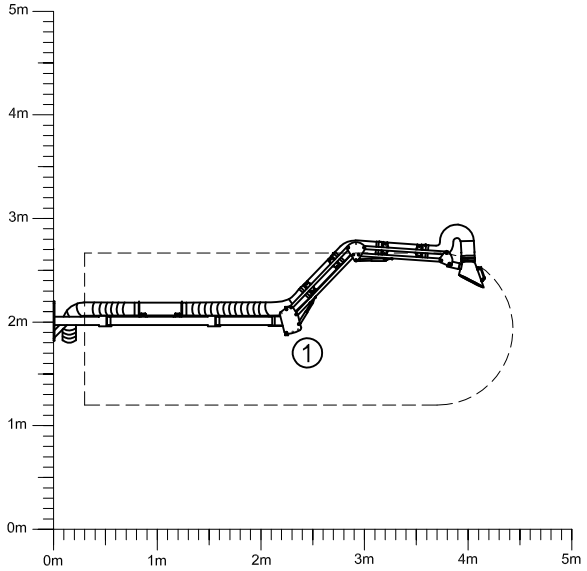

Maximale Reichweite

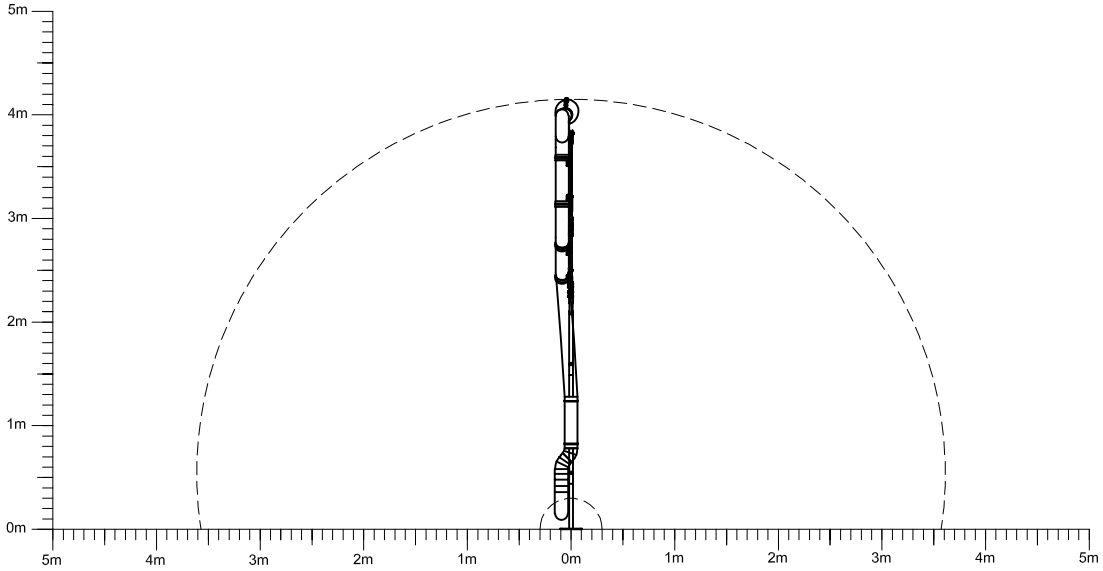

Der Schwenkbereich kann je nach Haubenausführung geringfügig abweichen.

1 <u>Aufnahme vergrößert</u>

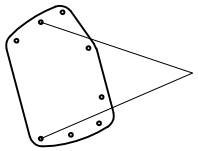

Die vorgegebene Standardeinstellung darf nicht verändert werden!

Diese Zeichnung darf ohne unsere Genehmigung weder dritten Person noch Konkurrenzfirmen mitgeteilt werden. (§§1 und 11 des Gesetzes vom 19. Juni 1901 betr. das Urheberrecht)

ESTA APPARATEBAU GmbH &CO.KG
89250 Senden

DIN 7160
mittel

	Datum	Name
Bear.	25.07.12	Böhme
Gepr.	25.07.12	Würstle
Norm		

Z:\Allg\Aa\Aa_NEU\Arbeitsbereich

ESTA

Zust.	Änderungen	Datum	Name

Urspr.

Maßstab: | Gewicht:

Material:

Fa. ESTA

Absaugarm 4m

Ausleger 2m, Arm 2m

Blatt: A 3 / 50

Ers. f: | Ers. d:

Arbeitsbereich

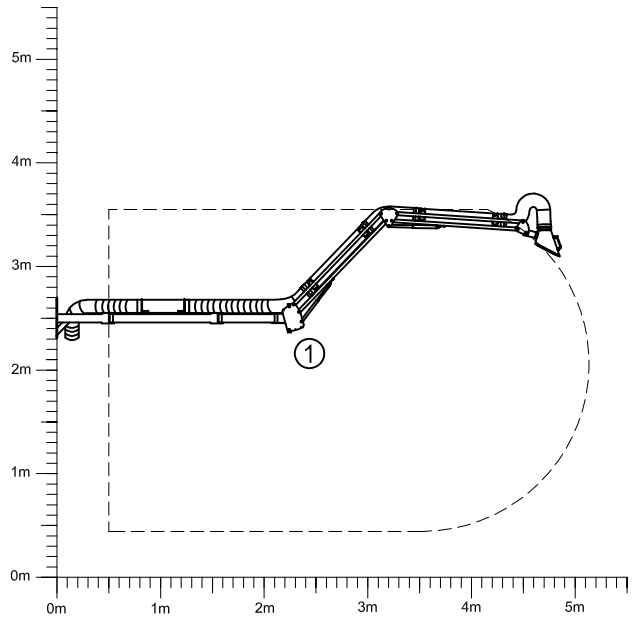

Maximale Reichweite

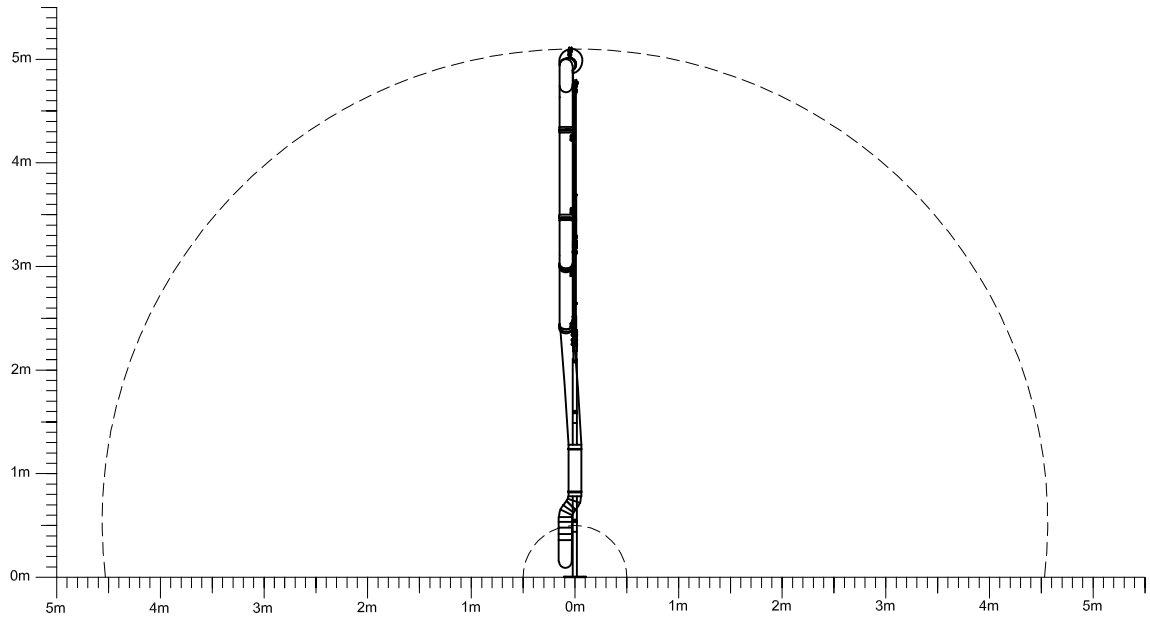

Der Schwenkbereich kann je nach Haubenausführung geringfügig abweichen.

1 Aufnahme vergrößert

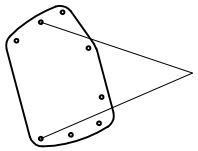

Die vorgegebene Standardeinstellung darf nicht verändert werden!

Diese Zeichnung darf ohne unsere Genehmigung weder dritten Person noch Konkurrenzfirmen mitgeteilt werden. (§§1 und 11 des Gesetzes vom 19. Juni 1901 betr. das Urheberrecht)

ESTA APPARATEBAU GmbH &CO.KG
89250 Senden

DIN 7160
mittel

	Datum	Name
Bear.	25.07.12	Böhme
Gepr.	25.07.12	Würstle
Norm		

Z:\Allg\Aa\Aa_NEU\Arbeitsbereich

ESTA

Zust.	Änderungen	Datum	Name

Urspr.

Maßstab: | Gewicht:

Material:

Fa. ESTA

Absaugarm 5m

Ausleger 2m, Arm 3m

Blatt: A 3 / 50

Ers. f: | Ers. d:

Arbeitsbereich

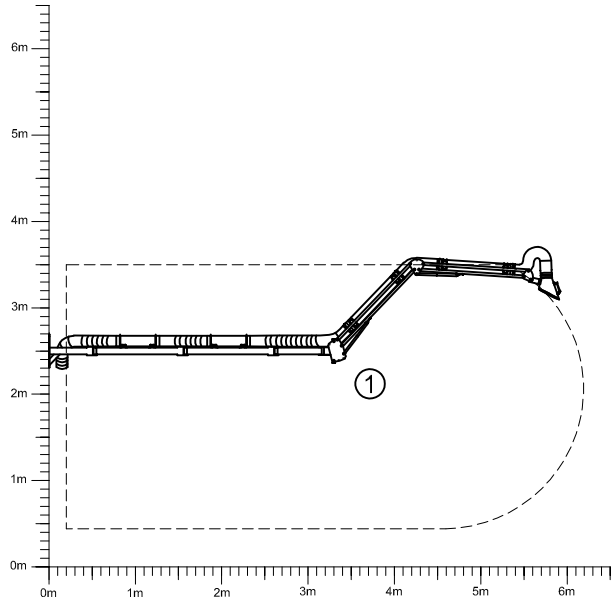

Maximale Reichweite

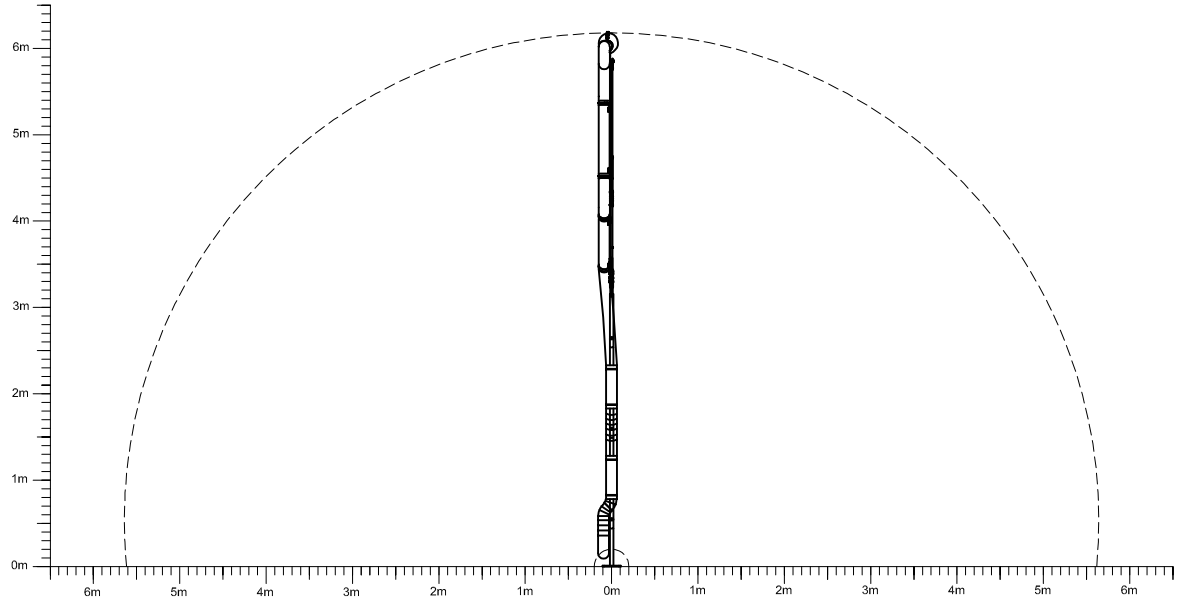

Der Schwenkbereich kann je nach Haubenausführung geringfügig abweichen.

1 Aufnahme vergrößert

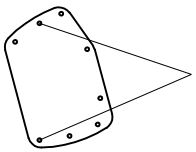

Die vorgegebene Standardeinstellung darf nicht verändert werden!

Diese Zeichnung darf ohne unsere Genehmigung weder dritten Person noch Konkurrenzfirmen mitgeteilt werden. (§§1 und 11 des Gesetzes vom 19. Juni 1901 betr. das Urheberrecht)

ESTA APPARATEBAU GmbH &CO.KG
89250 Senden

DIN 7160
mittel

					Datum	Name
				Bear.	25.07.12	Böhme
				Gepr.	25.07.12	Würstle
				Norm		
				Z:\Allg\Aa\Aa_NEU\Arbeitsbereich		
Zust.	Änderungen	Datum	Name	Urspr.		

Maßstab: | Gewicht:

Material:

Fa. ESTA

Absaugarm 6m

Ausleger 3m, Arm 3m

Blatt: A 3 / 60

Ers. f: | Ers. d: